BEKOMAT 12

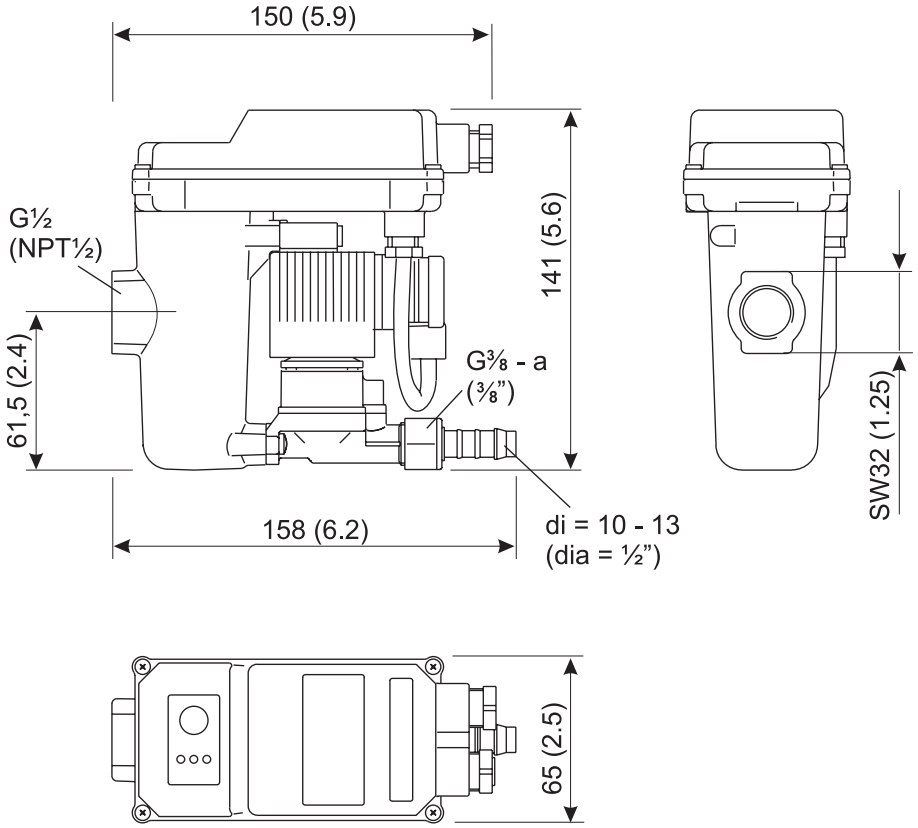

BEKOMAT 12 PN63

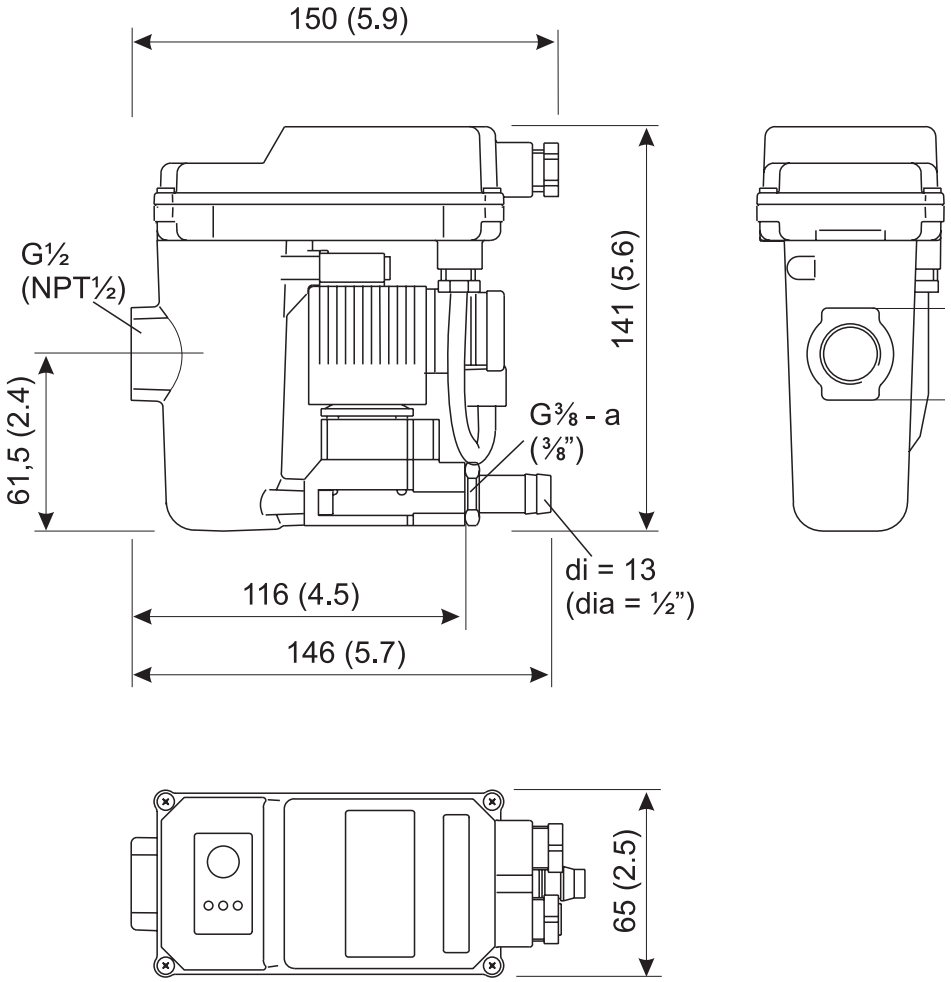

BEKO TECHNOLOGIES GMBH, Im Taubental 7, 41468 Neuss, Germany
Tel +49(0)2131 988-0 Fax +49(0)2131 988-900 email: beko@beko.de

BEKOMAT 12 KW

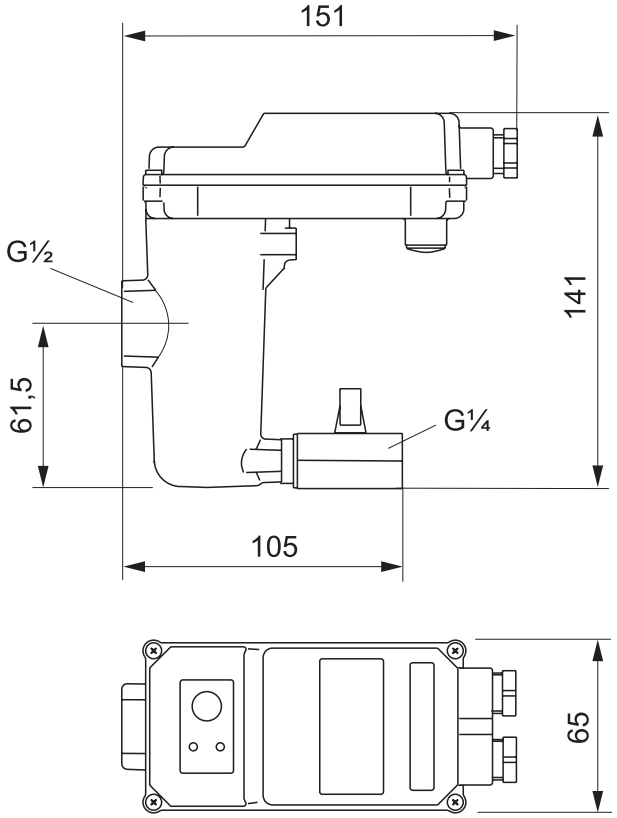

BEKOMAT 12 Ni

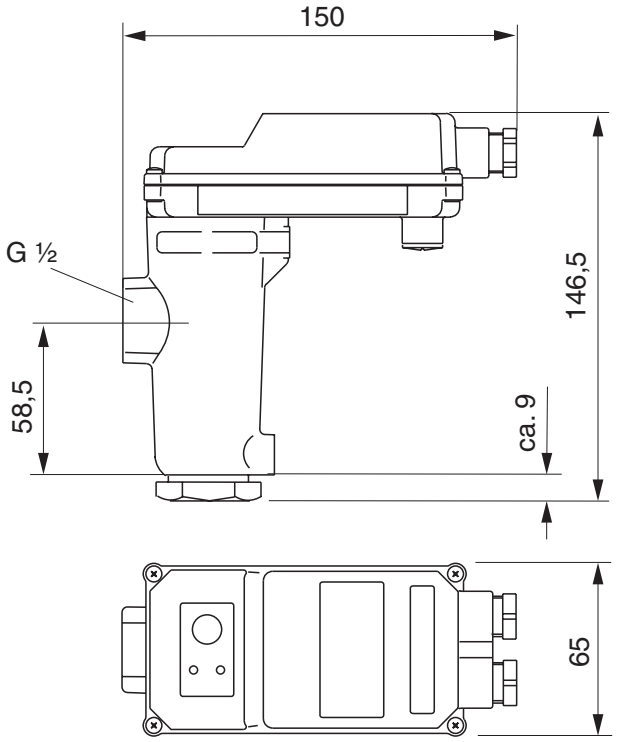

BEKOMAT 13

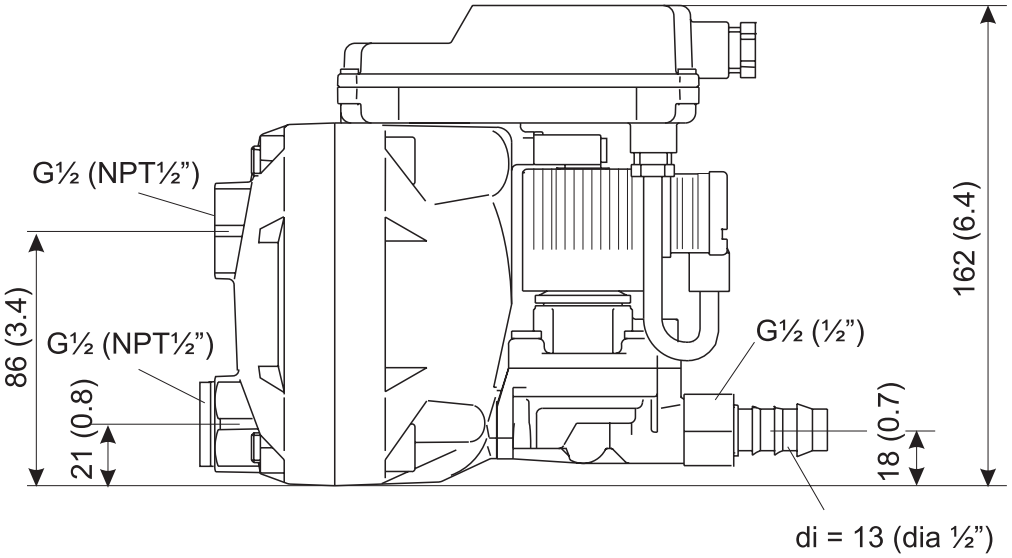

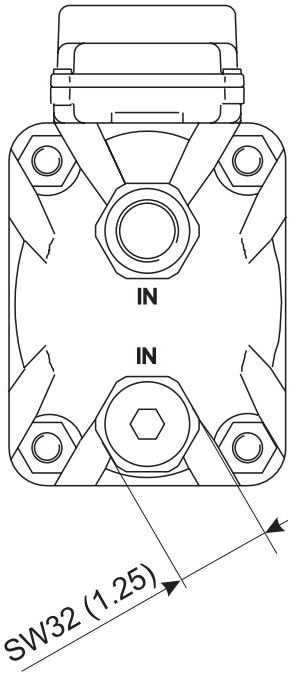

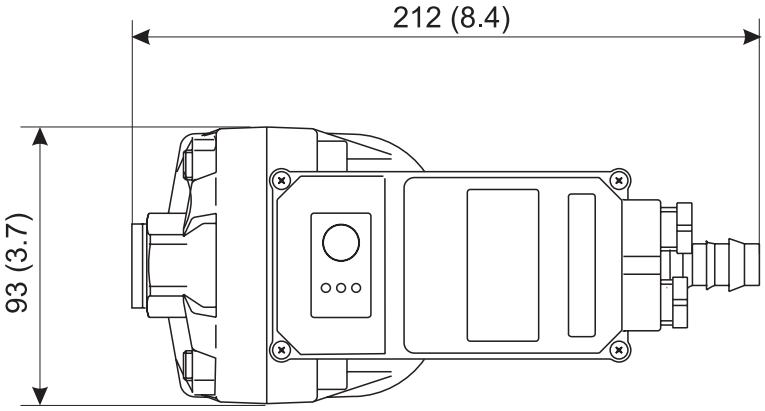

BEKO TECHNOLOGIES GMBH, Im Taubental 7, 41468 Neuss, Germany
Tel +49(0)2131 988-0 Fax +49(0)2131 988-900 email: beko@beko.de

BEKOMAT 13 PN 25/40

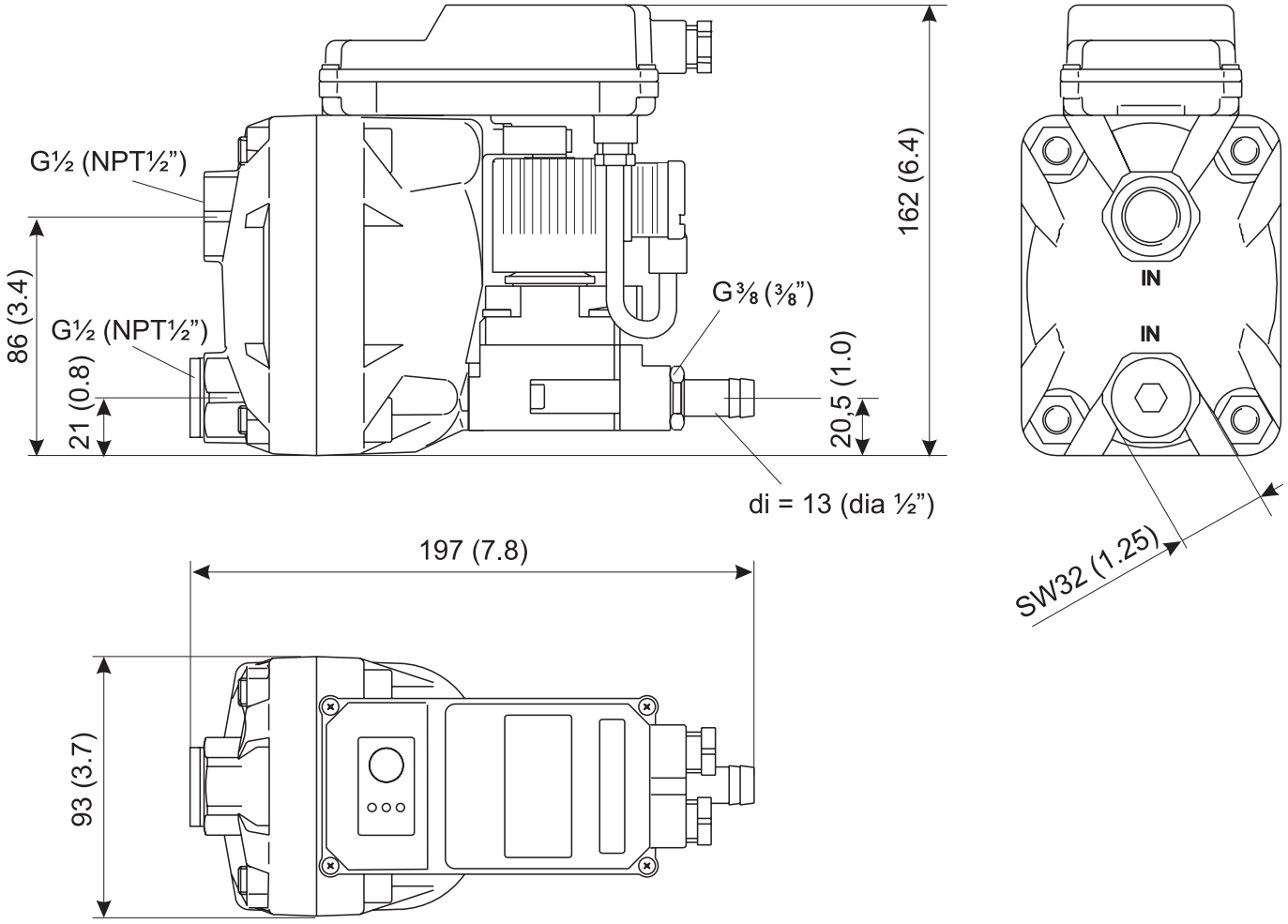

BEKOMAT 14

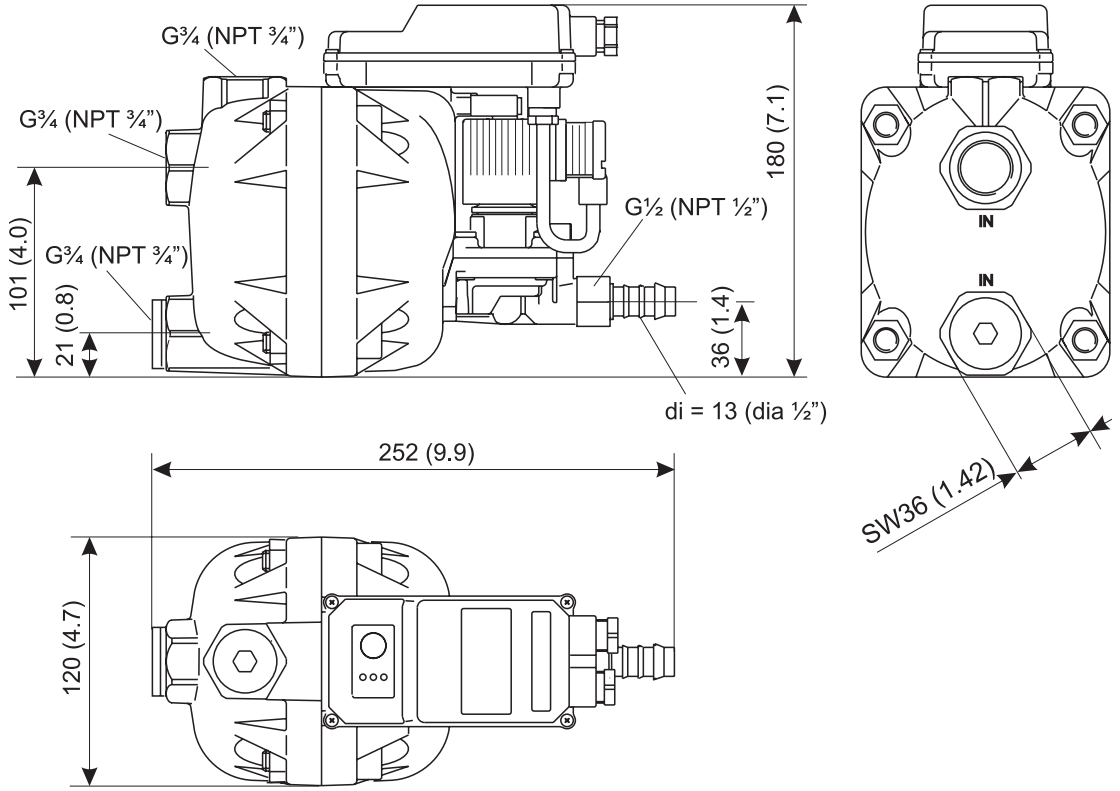

BEKO TECHNOLOGIES GMBH, Im Taubental 7, 41468 Neuss, Germany
Tel +49(0)2131 988-0 Fax +49(0)2131 988-900 email: beko@beko.de

BEKOMAT 14 PN 25/40

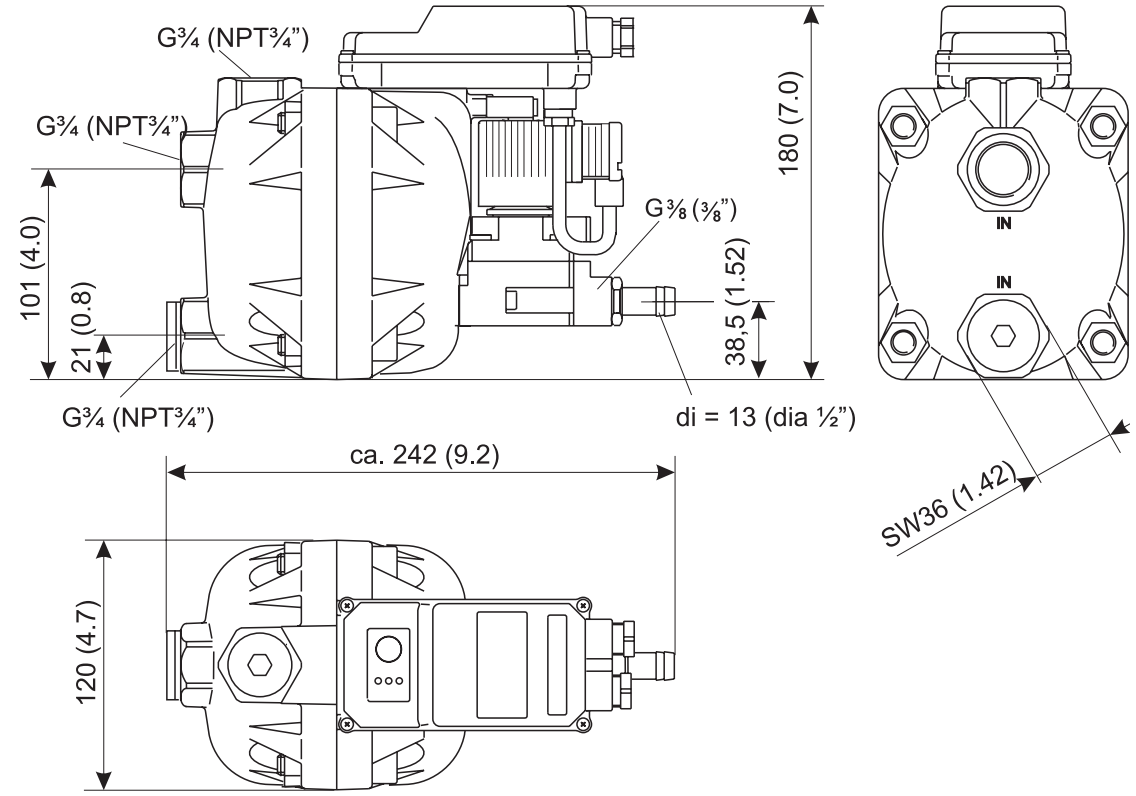

BEKOMAT 16

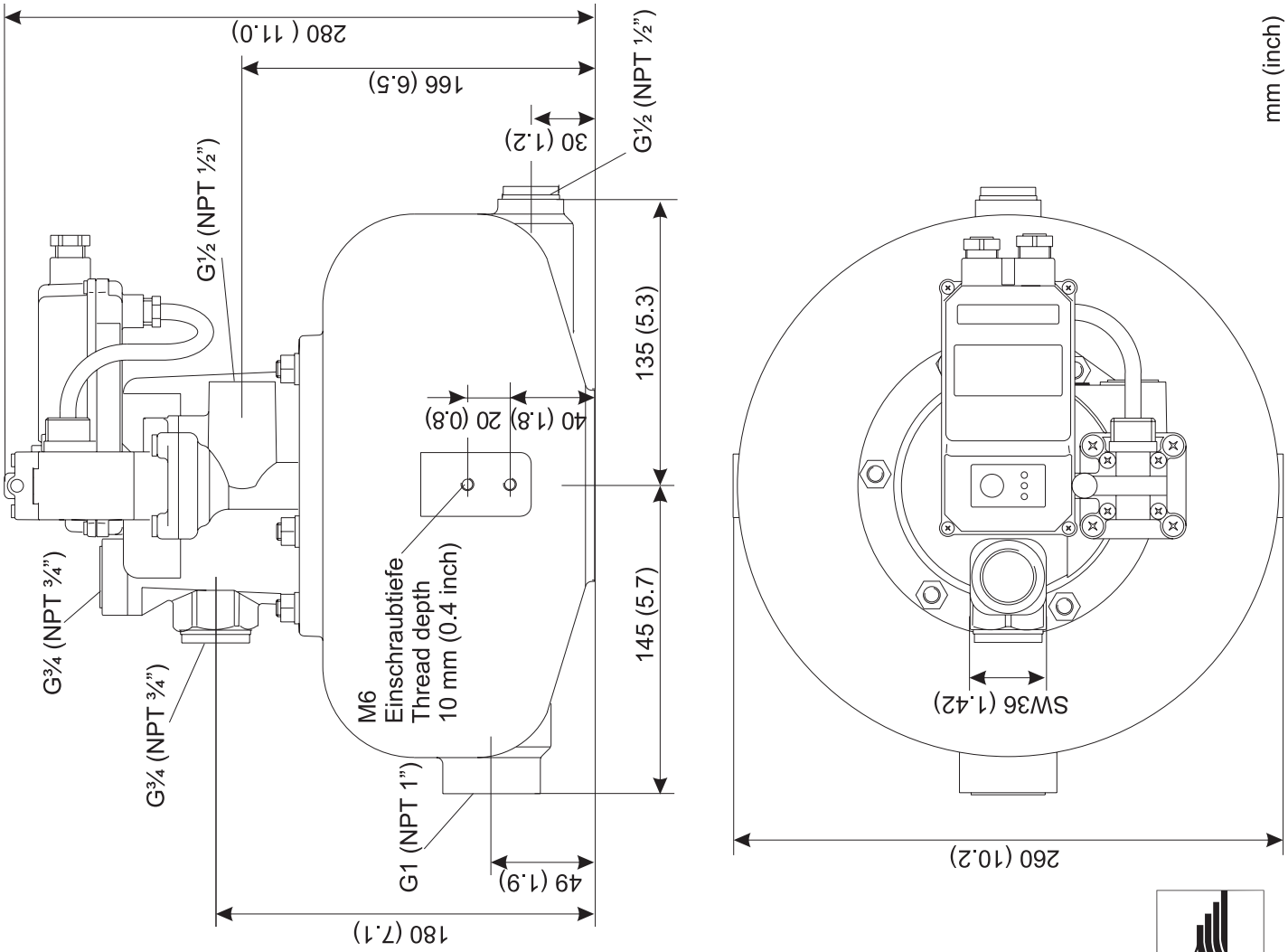

BEKO TECHNOLOGIES GMBH, Im Taubental 7, 41468 Neuss, Germany
Tel +49(0)2131 988-0 Fax +49(0)2131 988-900 email: beko@beko.de

BEKOMAT 20

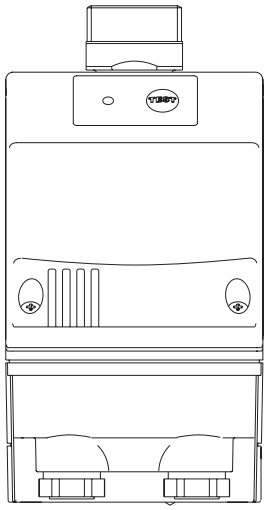

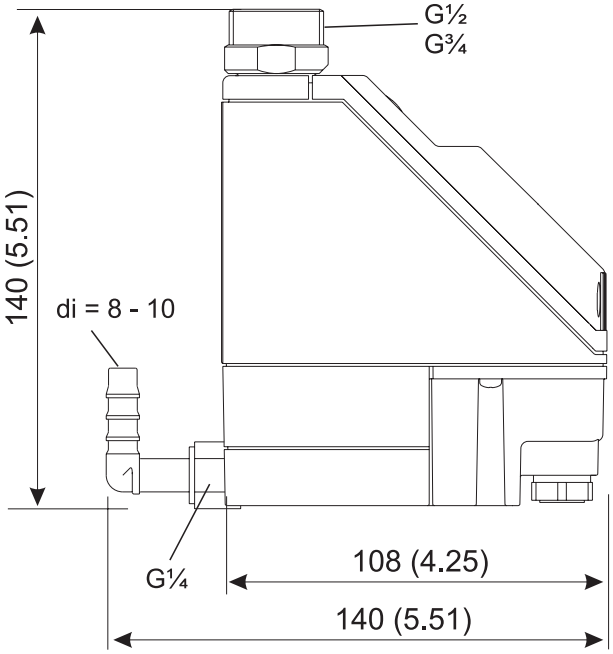

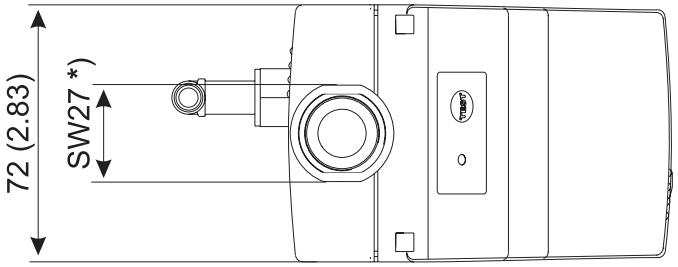

BEKO TECHNOLOGIES GMBH, Im Taubental 7, 41468 Neuss, Germany
Tel +49(0)2131 988-0 Fax +49(0)2131 988-900 email: beko@beko.de

BEKOMAT 20 FM

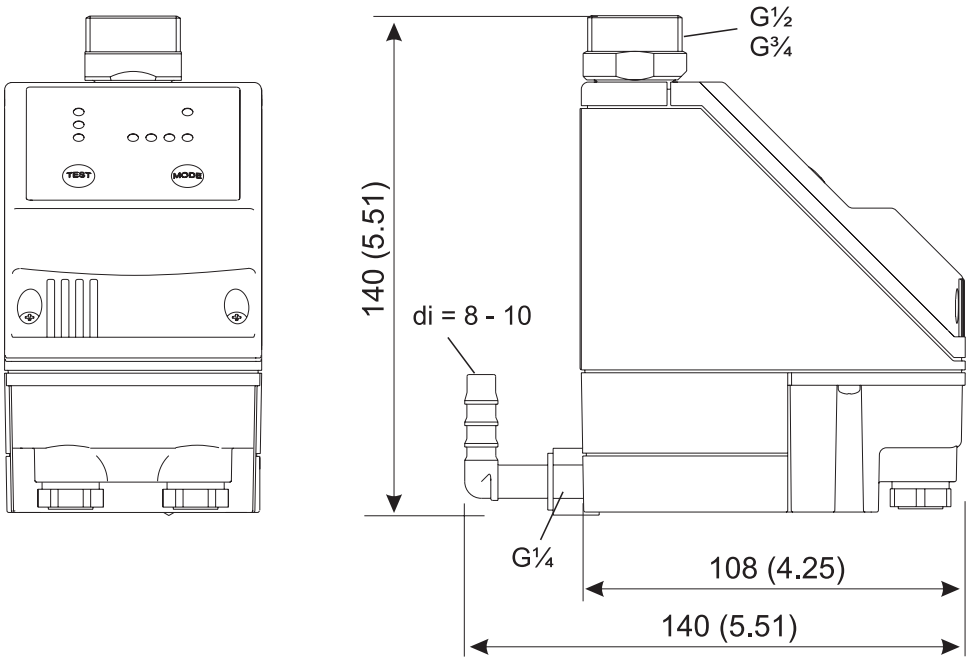

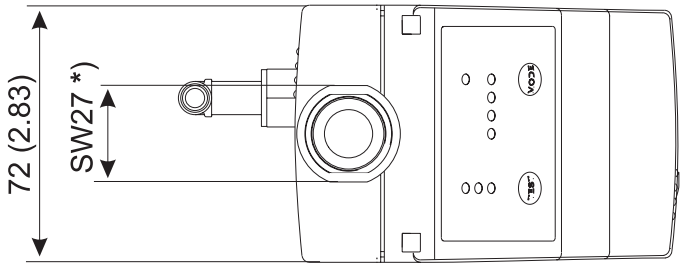

BEKOMAT 21

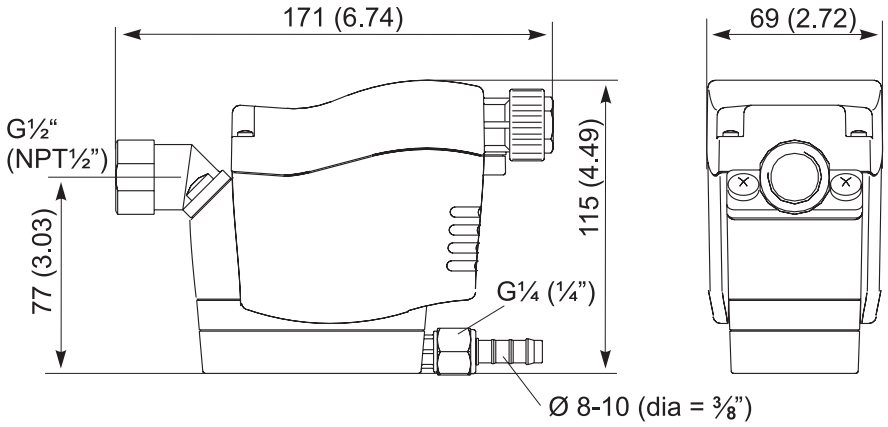

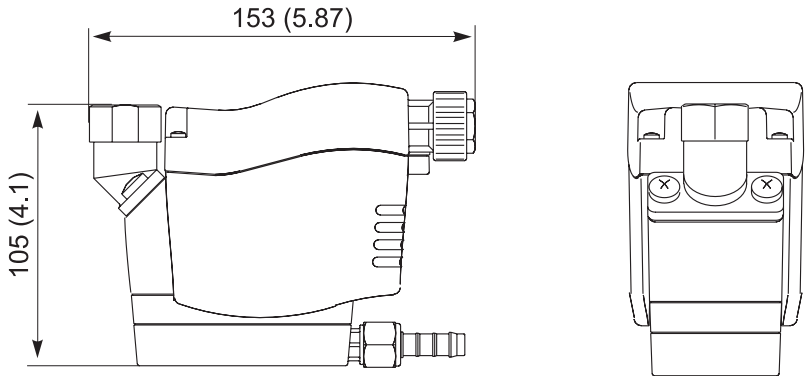

BEKO TECHNOLOGIES GMBH, Im Taubental 7, 41468 Neuss, Germany
Tel +49(0)2131 988-0 Fax +49(0)2131 988-900 email: beko@beko.de

BEKOMAT 31

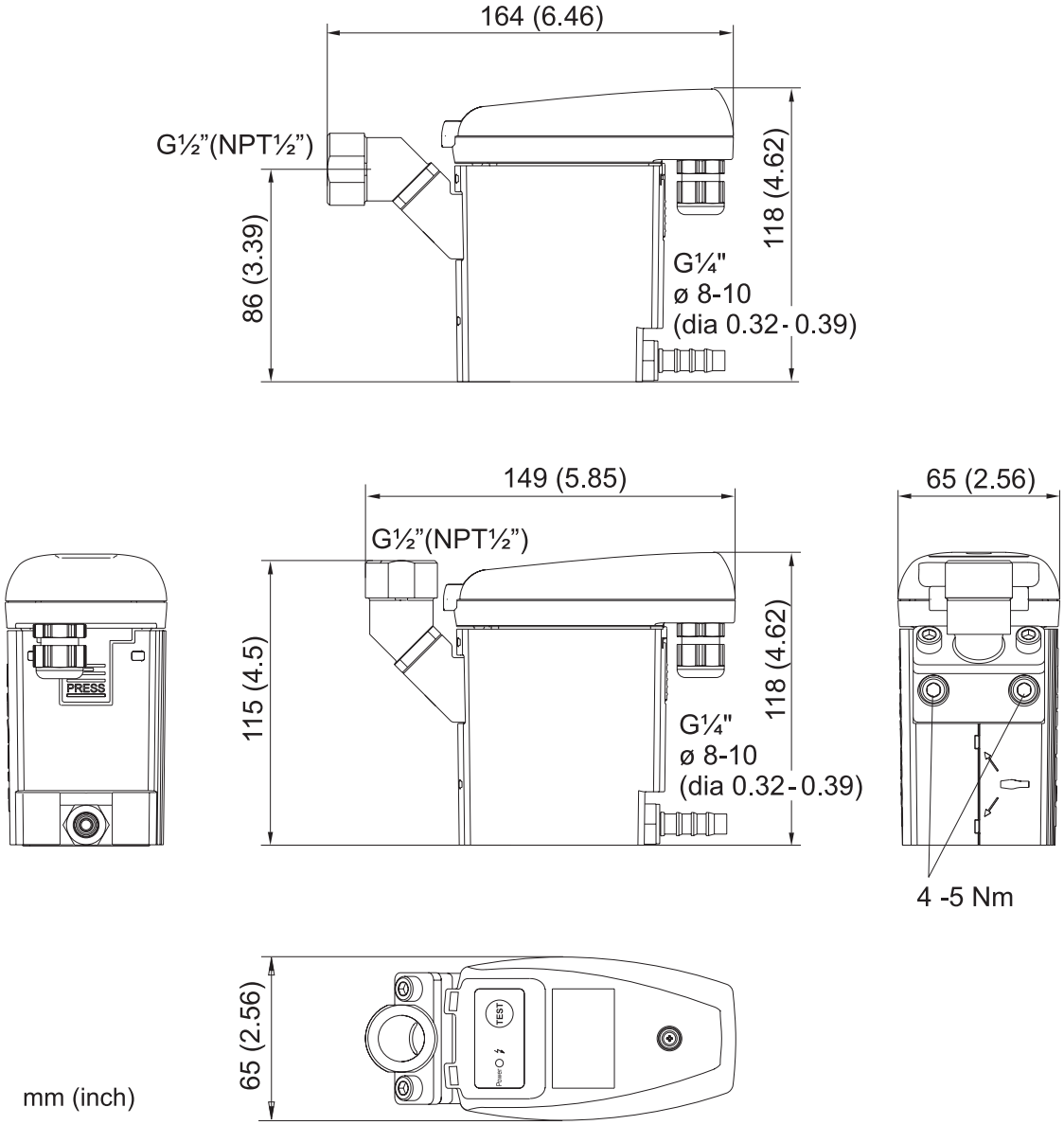

BEKO TECHNOLOGIES GMBH, Im Taubental 7, 41468 Neuss, Germany
Tel +49(0)2131 988-0 Fax +49(0)2131 988-900 email: beko@beko.de

BEKOMAT 32

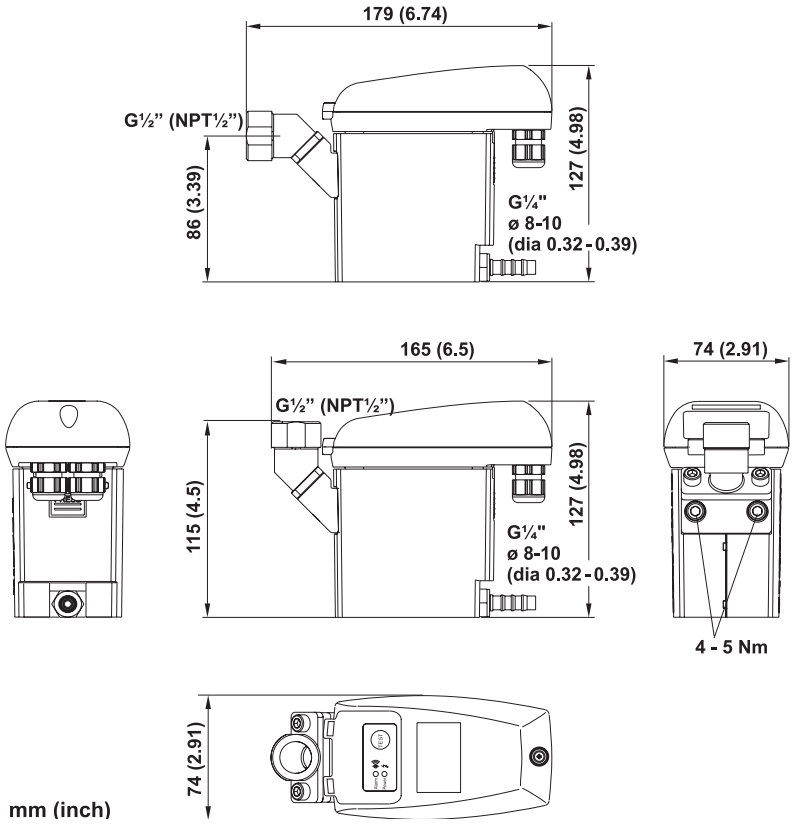

BEKOMAT 33

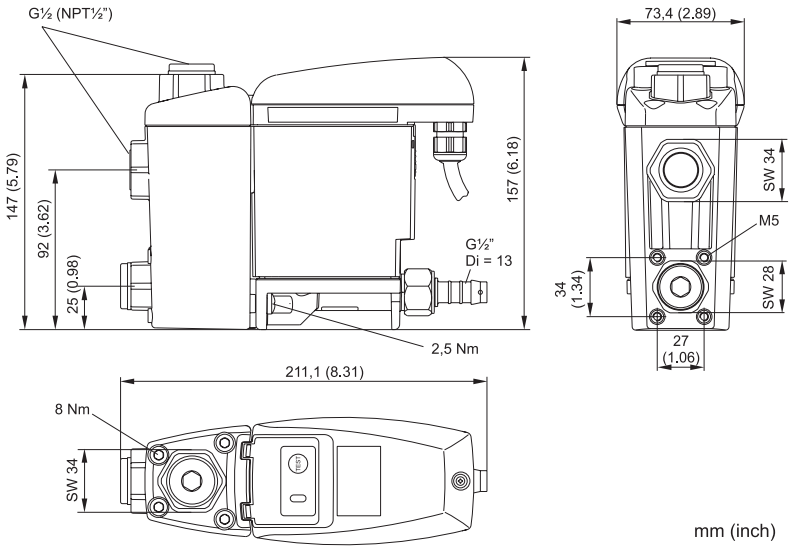

BEKO TECHNOLOGIES GMBH, Im Taubental 7, 41468 Neuss, Germany
Tel +49(0)2131 988-0 Fax +49(0)2131 988-900 email: beko@beko.de

BEKOMAT 3 E 25 / 63

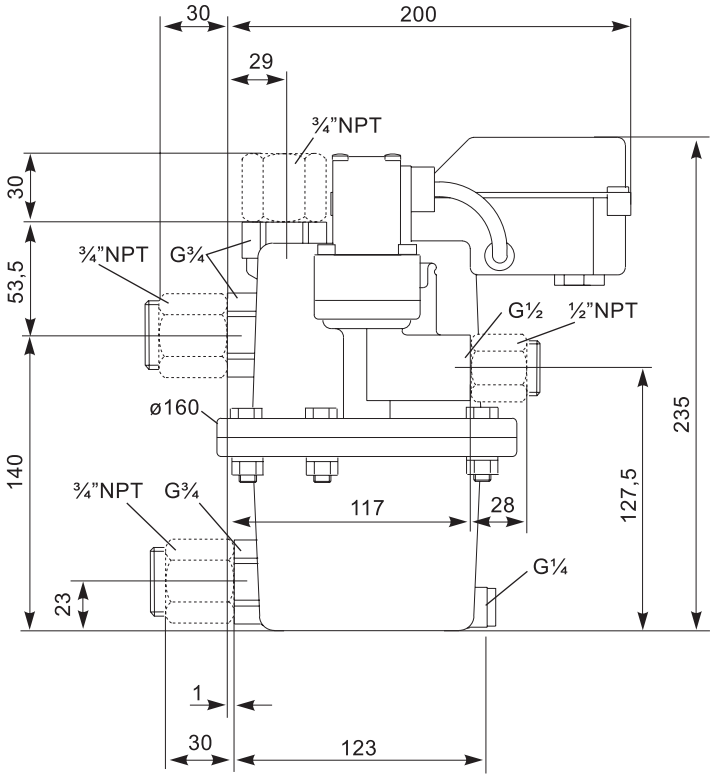

BEKOMAT 3 CO Ex, E Ex

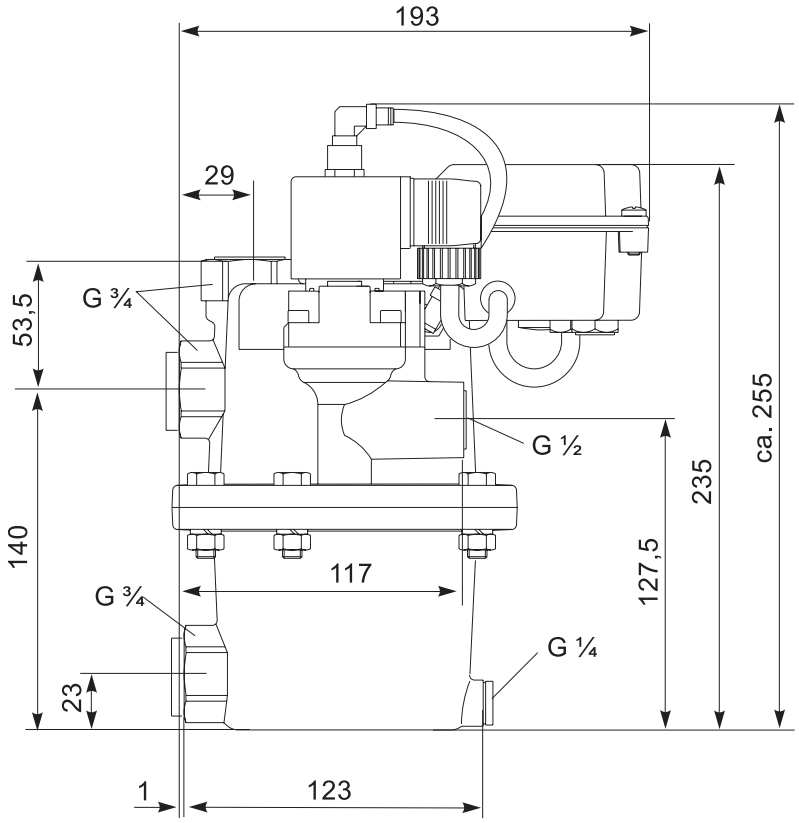

BEKO TECHNOLOGIES GMBH, Im Taubental 7, 41468 Neuss, Germany
Tel +49(0)2131 988-0 Fax +49(0)2131 988-900 email: beko@beko.de

BEKOMAT 3 LA

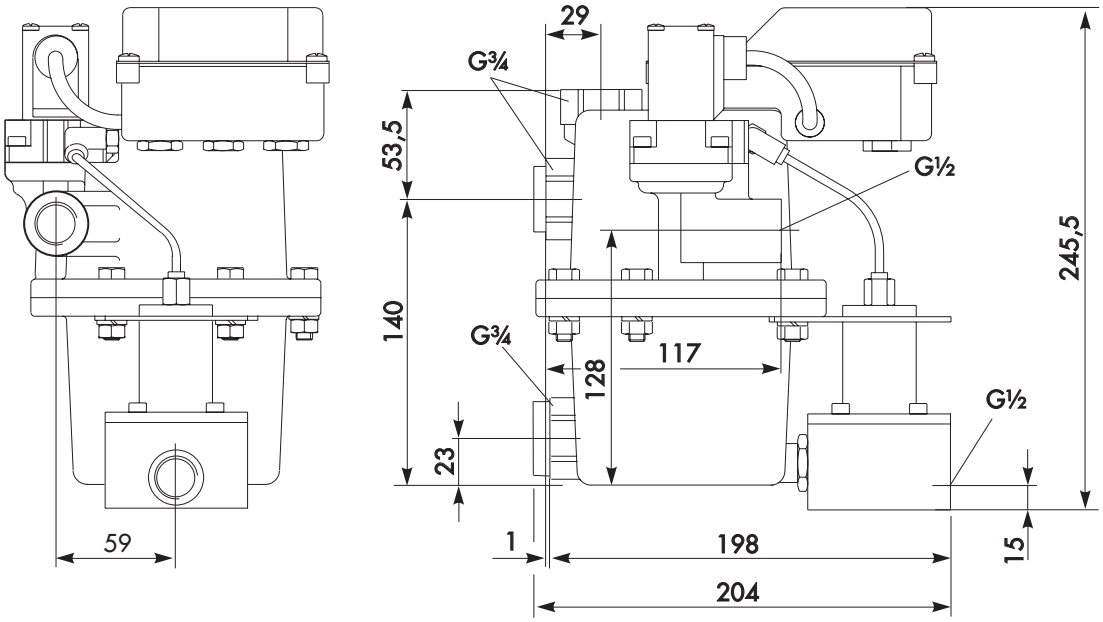

BEKOMAT 3 V

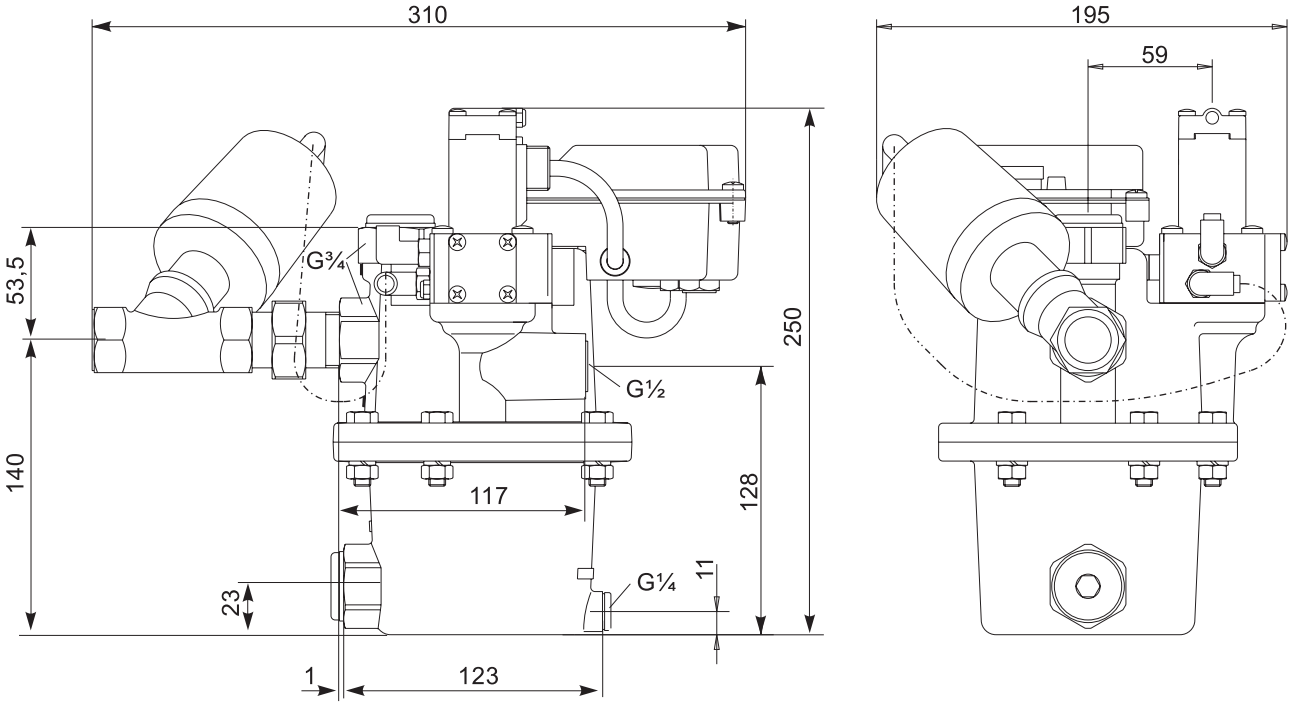

BEKO TECHNOLOGIES GMBH, Im Taubental 7, 41468 Neuss, Germany
Tel +49(0)2131 988-0 Fax +49(0)2131 988-900 email: beko@beko.de

BEKOMAT 6 CO EX, E EX

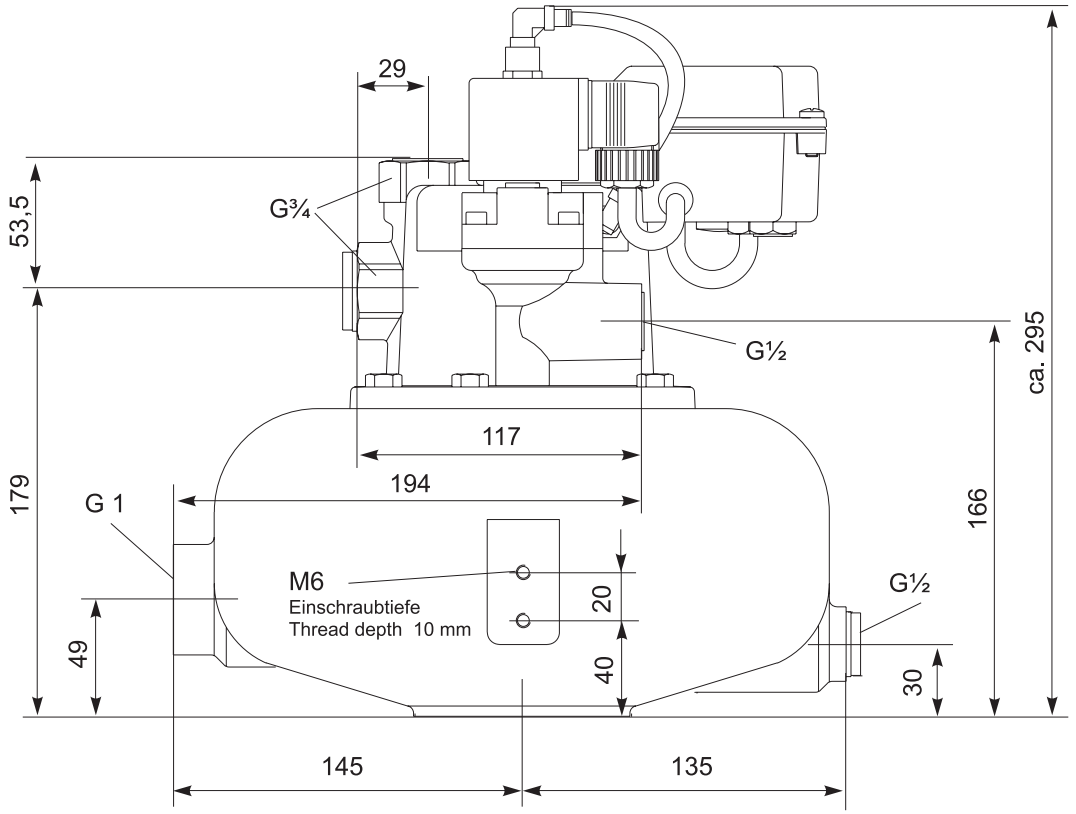

BEKOMAT 6 E 25

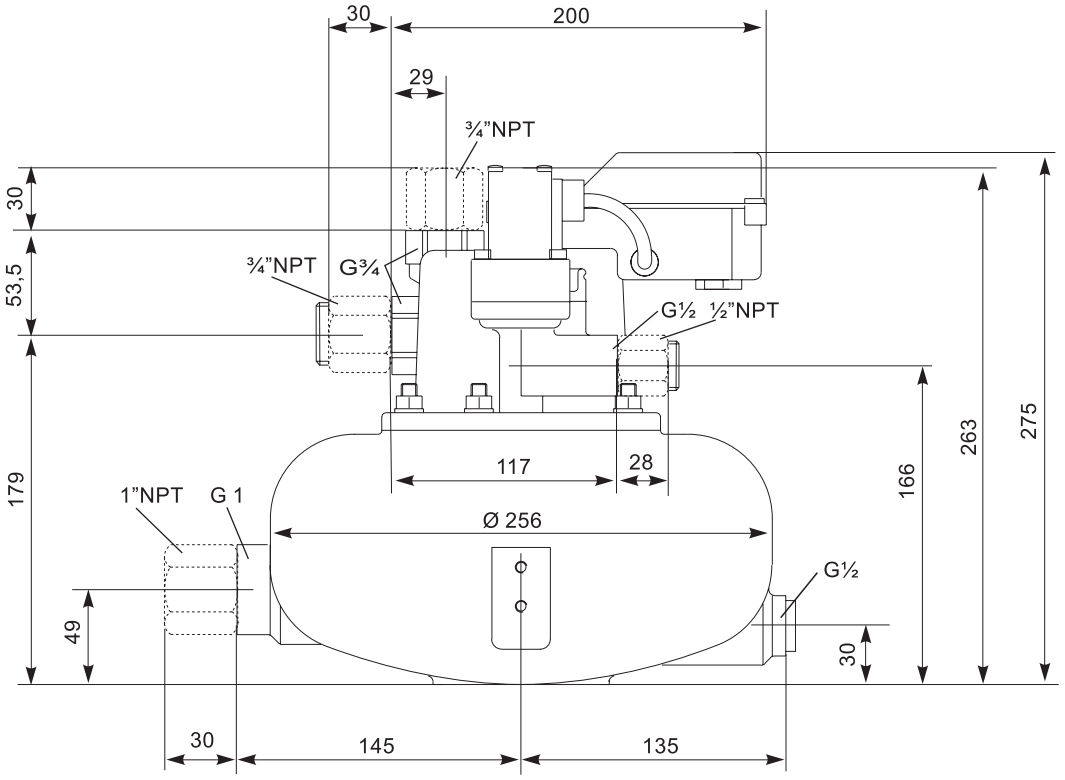

BEKO TECHNOLOGIES GMBH, Im Taubental 7, 41468 Neuss, Germany
Tel +49(0)2131 988-0 Fax +49(0)2131 988-900 email: beko@beko.de

BEKOMAT 6 LA

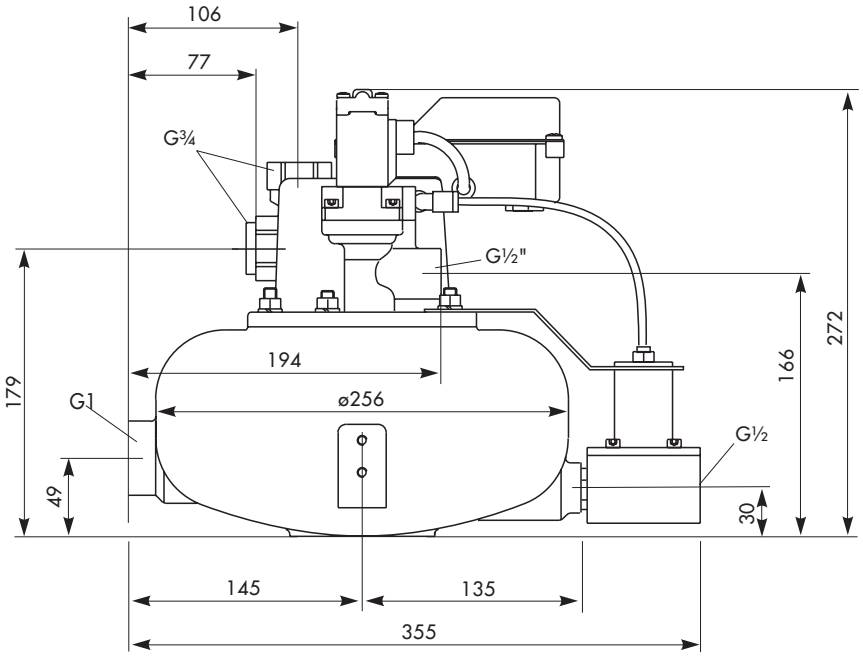

BEKOMAT 6 V

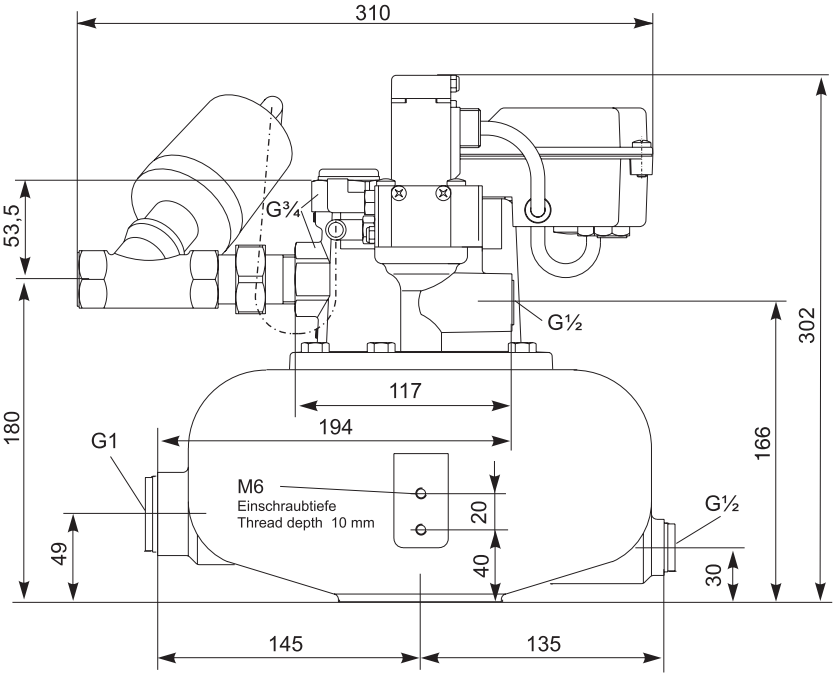

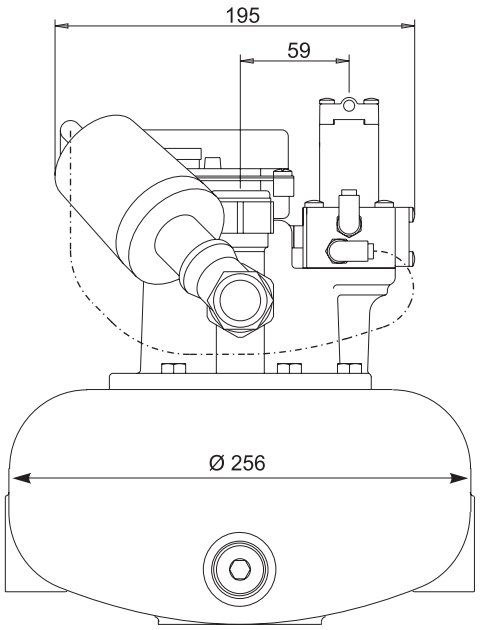

BEKO TECHNOLOGIES GMBH, Im Taubental 7, 41468 Neuss, Germany
Tel +49(0)2131 988-0 Fax +49(0)2131 988-900 email: beko@beko.de

BEKOMAT 8

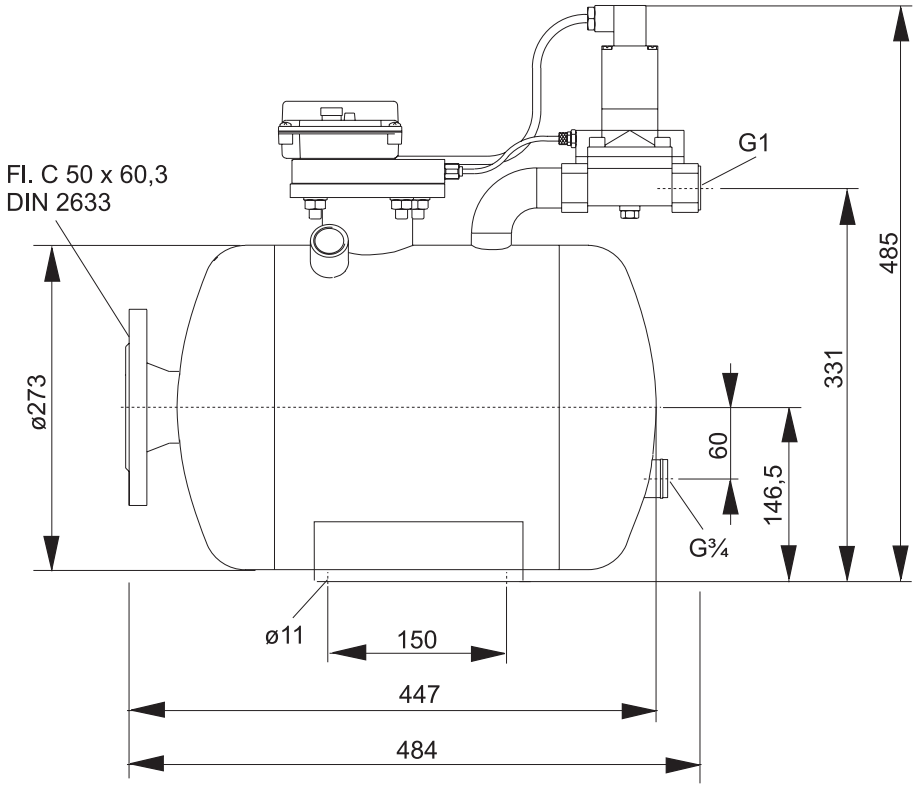

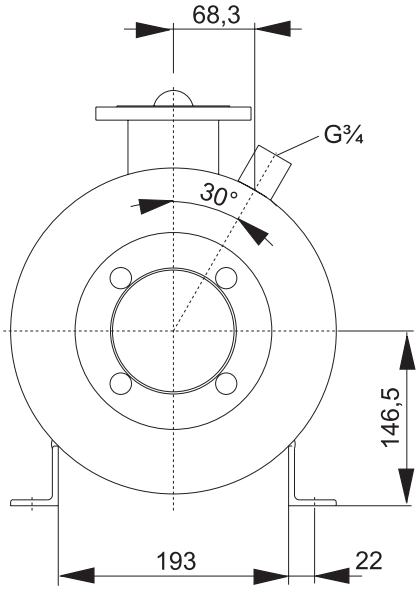

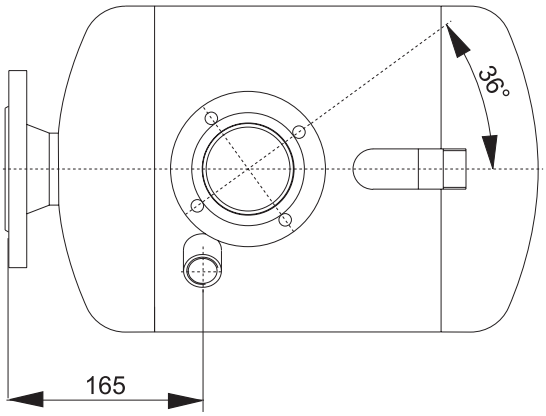

BEKO TECHNOLOGIES GMBH, Im Taubental 7, 41468 Neuss, Germany
Tel +49(0)2131 988-0 Fax +49(0)2131 988-900 email: beko@beko.de

BEKOMAT 9

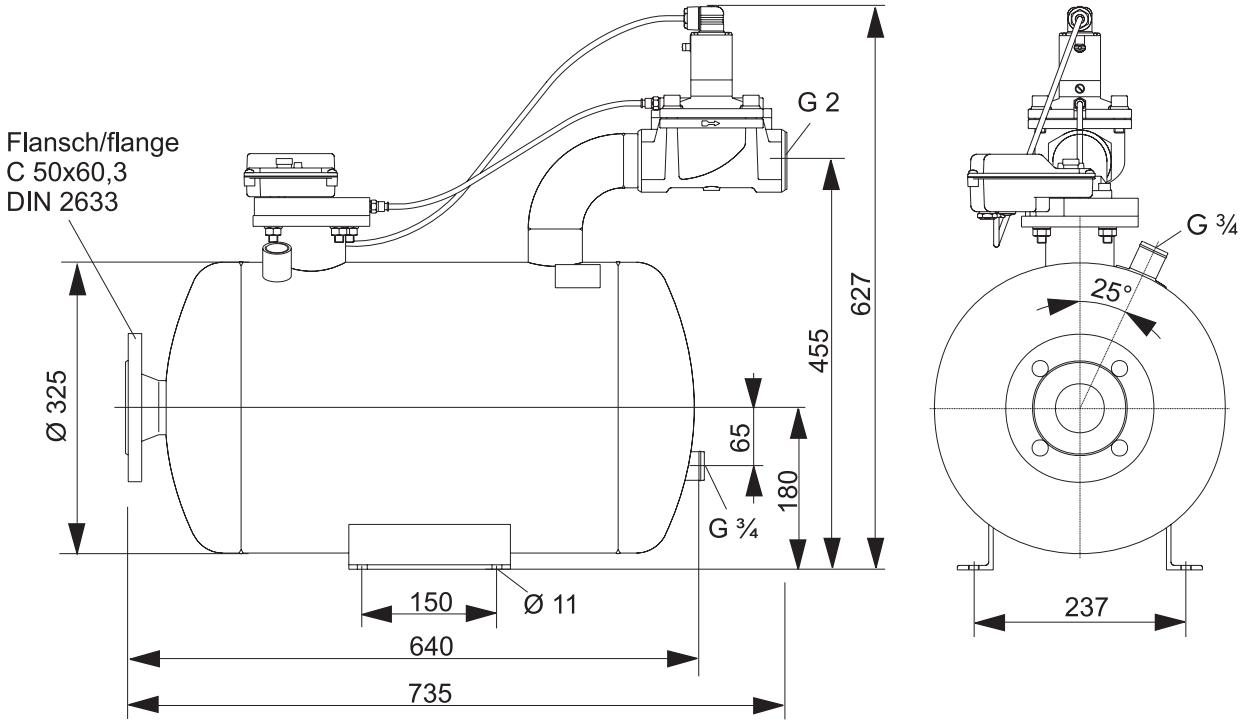

BEKO TECHNOLOGIES GMBH, Im Taubental 7, 41468 Neuss, Germany
Tel +49(0)2131 988-0 Fax +49(0)2131 988-900 email: beko@beko.de